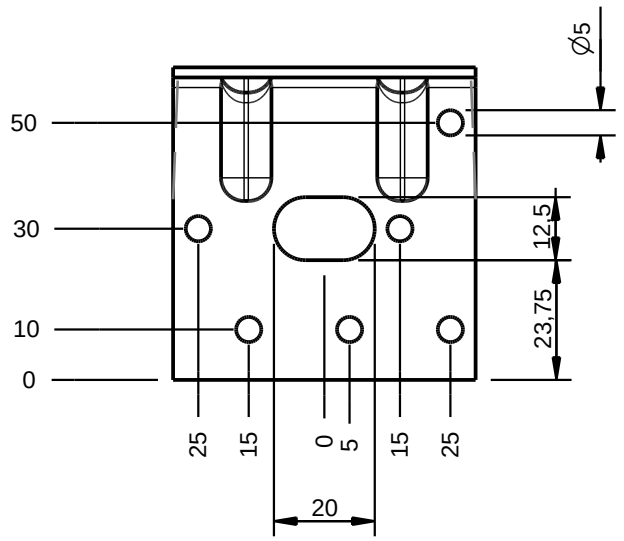

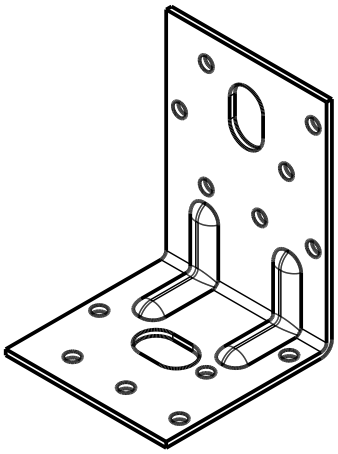

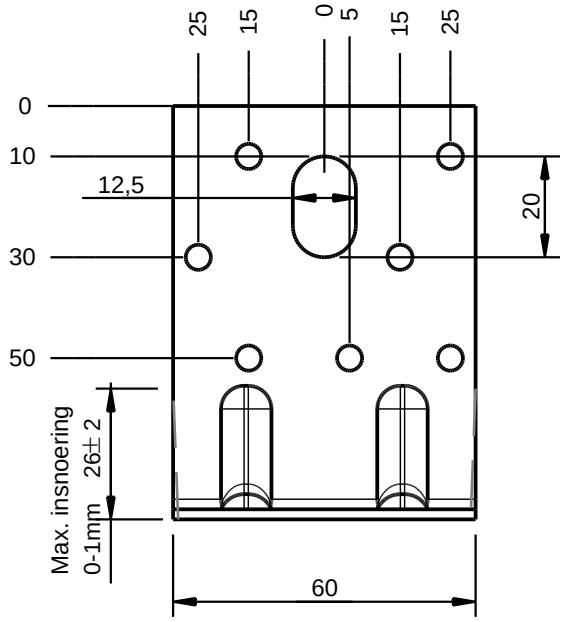

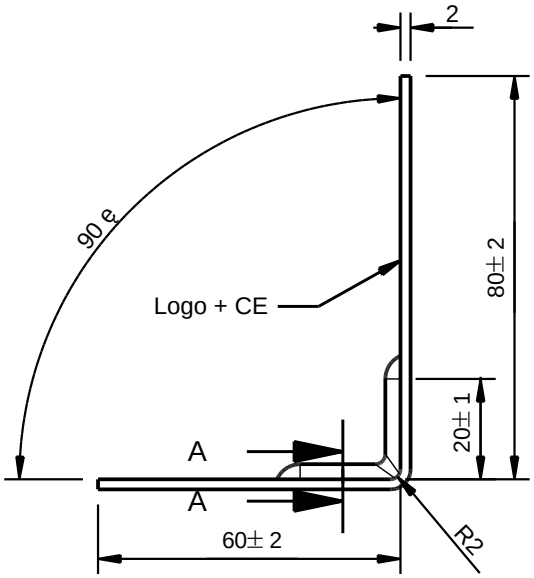

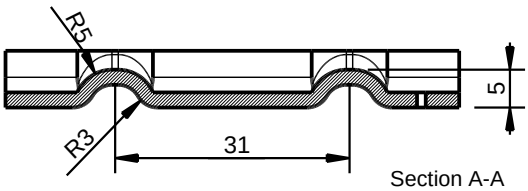

Section A-A

B Produkt merken met logo 1 (Waelbers), of
Produkt merken met logo 1001 (Wurth), zie W-1616

Oppervlakte behandeling volgens werkinstructie W-1614	
Uitvoering:	artikel nr.
Sendzimier	490044
Verzinkt geel	
Verzinkt blauw	
Poedercoat	
RVS	
FV	

Wijziging	Omschrijving	Datum	Naam
B	Wijz ivm CE	8-11-2016	GHo
A	Vervallen tekening P0618	18-9-2014	HJ

Behandeling: Z 275	Maattoleranties: Lin.: ±0,2 Hoek:± 2º	Datum: 18-9-2014	Eenheid mm
Materiaalsoort: M30570 140x2	breedte: +0/-0.2 dikte: +0/-0.15	Aantal: 1x	
Materiaalkwaliteit: DX51D (1.0226)	Benaming: Hoekanker met 2 rillen (type 1) 80x60x60		schaal 1:1.5
Tekenaar: HJ	Gecontr.: GHo		
Metaalindustrie Waelbers B.V. Hoge Akkers 13 7961 AR Ruinerwold tel: 0522-441808 fax: 0522-441845 www.waelbers.com	Tekeningnummer: **49004**		formaat A4
	® All rights reserved. This drawing is property of Waelbers and may not be copied or multiplied neither wholly nor partly. It may not be submitted for persual to third parties either.		projectie