HOPPE
La qualité bien en main.

Fiche technique

Toulon

duraplus®

1737FA-1/200LMSGL/1737

Carré à montage rapide

N° d'article	11656384
Code EAN	4012789763072
Pays d'origine	Allemagne
Code NC	83024150
Catégorie d'utilisation	3
Résistance à la corrosion	4
Epaisseur de porte	58-67 mm
Epaisseur du carré	8 mm
Longueur du carré	
Percement	clé I (PZ)
Entraxe de percement	92 mm
Couleur	F9714M noir mat
Gamme	Cœur de gamme
Emballage unitaire	5
Carton	30

Garniture HOPPE en aluminium sur plaques étroites, pour porte-fenêtre :

- Assemblage: poignée libre déportée côté extérieur, poignée libre côté intérieur, bagues de guidage sans entretien
- Liaison: **carré à montage rapide HOPPE** avec carré plein HOPPE (poignées mâle/femelle)
- Plaques : piliers de fixation côté extérieur, sans côté intérieur
- Fixation : visible côté intérieur, traversante, par vis filetées M4

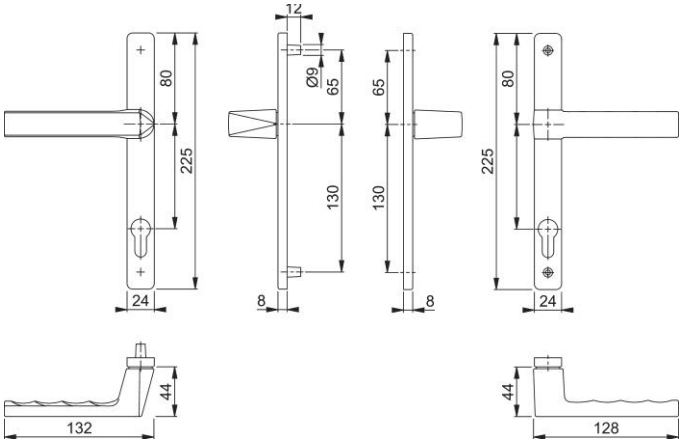

© HOPPE AG, sous réserve de modifications. 12/10/2022